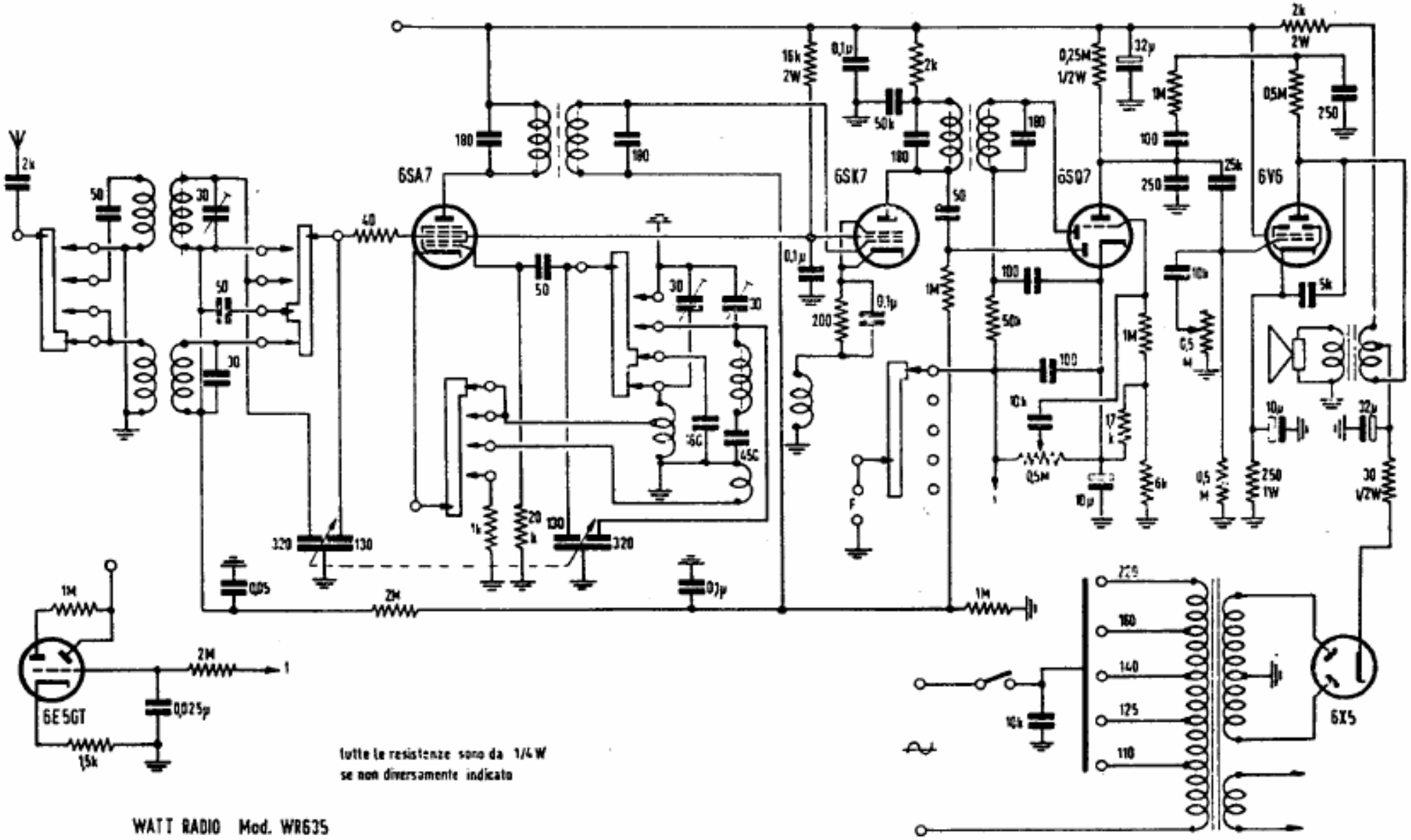


Schema elettrico del radioricevitore Watt Radio, mod. WR 635